原図用紙サイズ A2（JIS Z 8311）

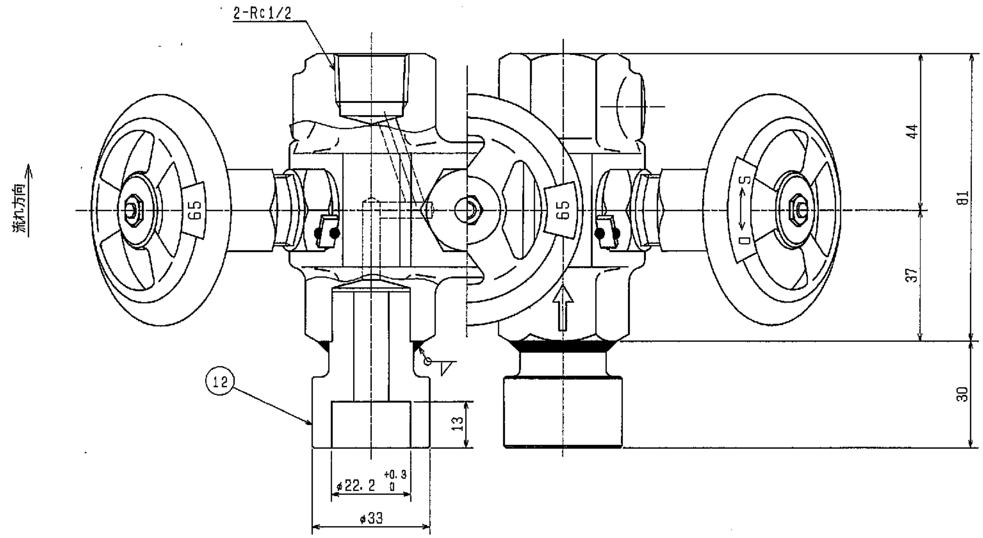
2-Rc1/2
流れ方向
65
65
S
O
⑫
44
37
81
30
13
φ22.2 +0.3 0
φ33

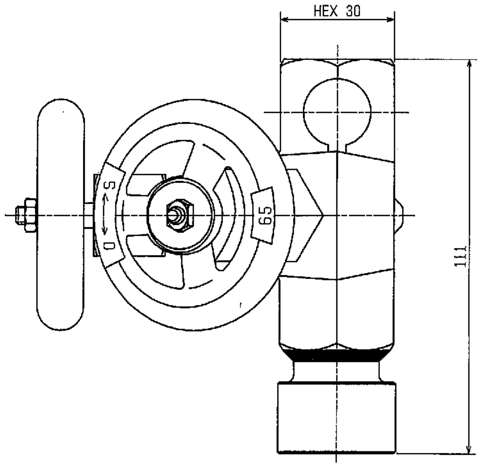
HEX 30
S
O
65
111

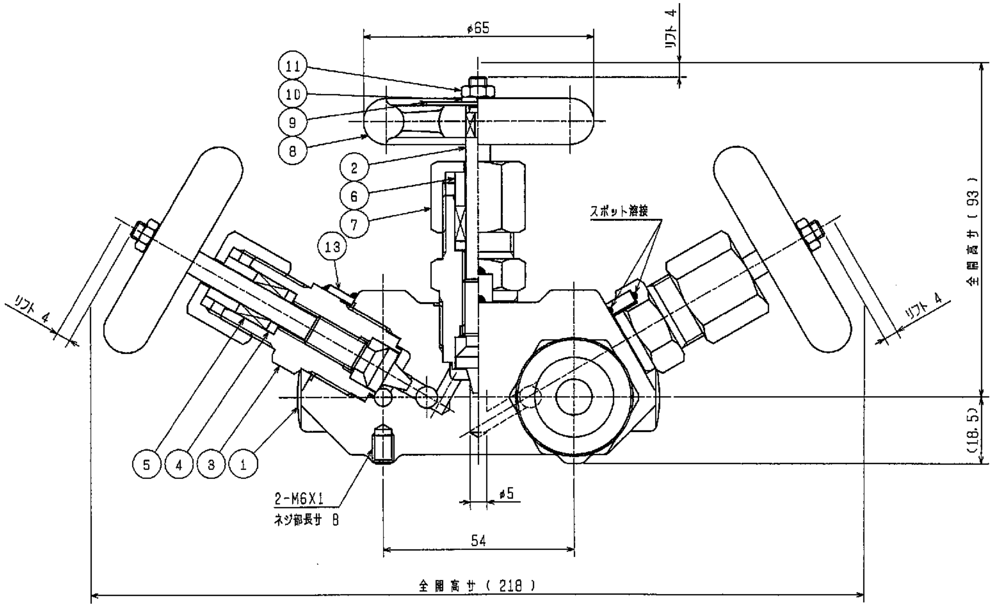
φ65
リフト 4
⑪
⑩
⑨
⑧
②
⑥
⑦
⑬
スポット溶接
リフト 4
リフト 4
全開高サ（93）
(18.5)
⑤
④
③
①
2-M6X1
ネジ部長サ 8
φ5
54
全開高サ（218）

改		訂		
REV.NO.	日付	改訂内容	改訂	承認

備考 ボディの材質表示は316です。

片番	部品名	材質	個数	備考
30				
29				
28				
27				
26				
25				
24				
23				
22				
21				
20				
19				
18				
17				
16				
15				
14				
13	廻リ止メ板	SUS304	3	
12	溶接アダプター	SUS316	2	
11	六角ナット	SUS304	3	相当品
10	座金	SUS304	3	相当品
9	銘板	A5052P	3	
8	ハンドル	FCD400	3	メタリックブルー
7	パッキン押エナット	SUS304	3	
6	パッキン押エ	SUS304	3	
5	グランドパッキン	PTFE+PFA	3組	
4	ハメ輪	SUS316	3	
3	フタ	SUS316	3	
2	ステム	SUS316	3	ステライト盛
1	ボディ	SUSF316	1	

材料表

日付	'07-01-31	試験圧力		MPa
尺度	FREE	項目 \ 流体	水	空気
承認	K. D	耐圧	37.3	
審査	K. D	漏レ		27.4
設計	M. Matsuoka	逆座		
		気密		27.4

納入先	
品番	FA-UT-51500-21.7D-FEO-TF
商標又は商品名	
名称	ステンレス鋼製 CLASS 1500-1/2BXRc1/2 ソケットウェルド&ネジ込ミ式 三岐弁
図番	U913462　改訂 △0

Fujikin Incorporated
株式会社 フジキン

075 FEO-2	UT-UTW 5	CAB. NO.	17-2

PRINTED IN JAPAN　不許複製　NS. ZN. BA

来歴

呼ビ番号対比表																						
呼ビ径（A呼称）	6	8	10	15	20	25	32	40	50	65	80	90	100	125	150	200	250	300	350	400	450	500
呼ビ径（B呼称）	⅛	¼	⅜	½	¾	1	1¼	1½	2	2½	3	3½	4	5	6	8	10	12	14	16	18	20
鋼管外径（mm）	10.5	13.8	17.3	21.7	27.2	34.0	42.7	48.6	60.5	76.3	89.1	101.6	114.3	139.8	165.2	216.3	267.4	318.5	355.6	406.4	457.2	508.0

UNIT(mm)　第三角法