原図用紙サイズ A3(JIS Z 8311)

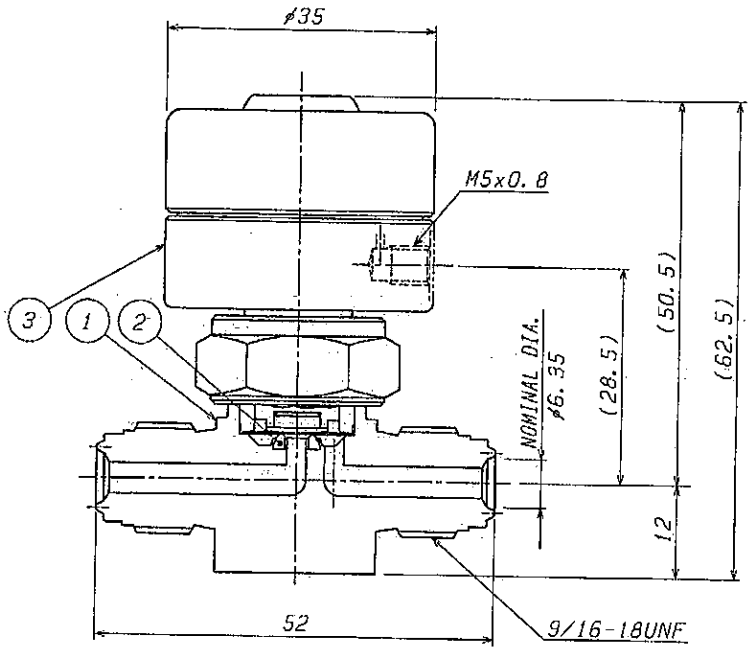

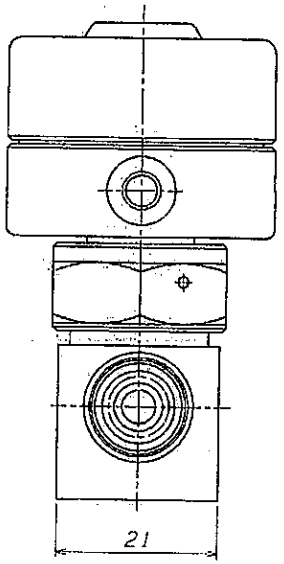

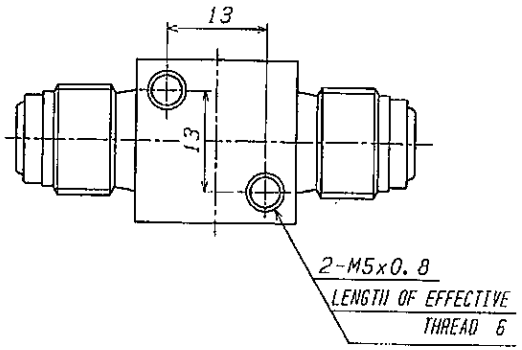

(NOTE)

1. OPERATING PRESS. FOR CYLINDER ~~4~~ ~~0kgf/cm²~~ ≒0.39~0.59MPa≒. △5
2. DIRECTION OF INLET FOR OPERATING PRESS. IS VARIABLE AT USER'S REQUEST.
3. MATERIAL OF DIAPHRAGM SURFACE CONTACTED WITH GAS. :Ni-Co.ALLOY.

REVISION 改訂

REV. MARK	DATE 日付	CONTENTS 改訂内容	REVISED 改訂	APPD. 承認
△5	'97-10-15	REWRITE	T.H	M.Y
△4	'98-05-14	Change of SI unit.	H.F	M.Y
△3	'06-11-08	Change of SI unit	H.K	R.N
△				

REMARK 備考 CV VALUE:0.1 CODE No. 023717

PART.NO. 片番	NAME OF PARTS 部品名	MATERIAL 材質	Q'TY 個数	REMARK 備考	G.T.No.
15					
14					
13					
12					
11					
10					
9					
8					
7					
6					
5					
4					
3	MEGA-MINI LA TYPE		1set	N.C.	
2	SEAT	PCTFE	1		
1	BODY	SUS316L	1		

MATERIAL LIST 材料表

DATE 日付	1993-09-16	TEST PRESSURE 試験圧力	~~kgf/cm²~~ MPa≒	HYDRO 水圧	GHe ~~kgf/cm²~~ MPa≒ △5
SCALE 尺度	FREE		SHELL 耐圧		中与 ≒1.5
APPD. 承認	R. Yoshimura		SEAT 漏レ		中与 ≒1.1
CHECKED 著査	R. Yoshimura		BACK SEAT 逆座		
DESIGN 設計	T. Hirai		SEAL 気密		中与 ≒1.1

RECIPIENT 納入先	
ITEM NO. 品番	FPR-SD-71-6.35
TRADEMARK OR TRADE NAME 商標又は商品名	MEGA-MINI LA TYPE
NAME 名称	STAINLESS STEEL ~~10kgf/cm²~~ 1 MPa≒-φ6.35 UJR TYPE AIR OPERATED MINI DIRECT DIAPHRAGM VALVE (N.C.)
DRG. NO. 図番	KU19324E — REV. MARK 改訂 △5

Fujikin Incorporated
株式会社 フジキン

CAREER 来歴

呼び径対比表																					
呼び径(A呼称)	6	8	10	15	20	25	32	40	50	65	80	90	100	125	150	(175)	200	(225)	250
呼び径(B呼称)	⅛	¼	⅜	½	¾	1	1¼	1½	2	2½	3	3½	4	5	6	(7)	8	(9)	10
継手外径 (mm)	10.5	13.8	17.3	21.7	27.2	34.0	42.7	48.6	60.5	76.3	89.1	101.6	114.3	139.8	165.2	190.7	216.3	241.8	267.4

UNIT(mm) | THE THIRD ANGLE 第三角法 | TYPE 型式 | CAB. NO.