原図用紙サイズ A3(JIS Z 8311)

御参考図

REVISION 改　訂				
REV. MARK	DATE 日付	CONTENTS 改訂内容	REVISED 改訂	APPD. 承認
⑨	'98-08-11	上部一式書き直し	T. Y	R.N
⑩	'99-10-07	SI単位のみ表示統一	M.Y	R.N
△				
△				
REMARK 備考				

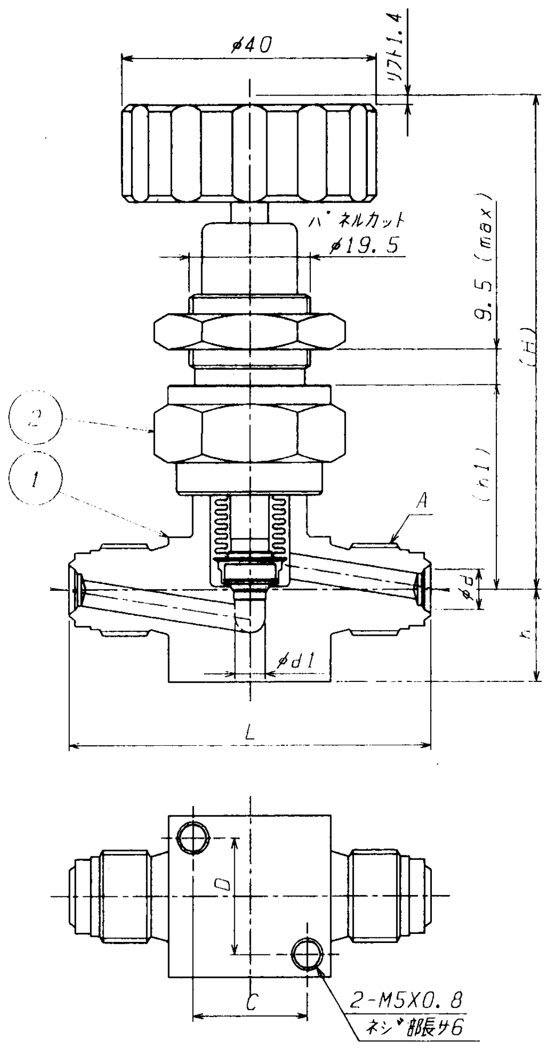

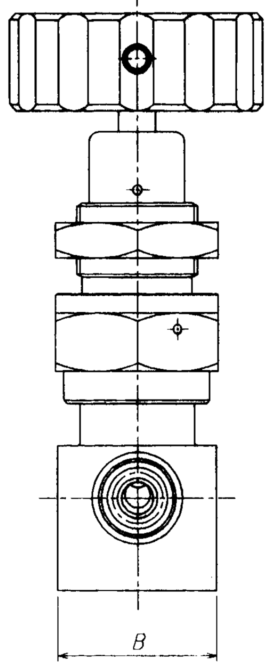

注）1. 使用温度範囲 ： -10 ~80°C

2. ベローズバルブ上部接ガス部材質

部品名	材質
ステム(2)	SUS 316L
ベローズ	SUS 316L
ベローズフランジ	SUS 316L
ディスクパッキン	PCTFE
ガスケット	NLCP

UJR呼ビ径		面間距離										コードNo.	
d	d1	L	A	H	h	h1	B	C	D	Cv値	品番	標準	UP
6.35	5	57.1	9/16-18UNF	78.5	14.3	31.5	25	18	18	0.3	FUB-71-6.35	100215	100216
9.52	8	76.2	7/8-14UNF	83	11.1	36	28	20.2	20.2	0.8	FUB-71-9.52	100217	100218

PART. NO. 片番	NAME OF PARTS 部品名	MATERIAL 材質	Q'TY 個数	REMARK 備考	G. T. No.
15					
14					
13					
12					
11					
10					
9					
8					
7					
6					
5					
4					
3					
2	ベローズバルブ		1組	上部一式	
1	ボディ	SUS316L	1		

MATERIAL LIST
材料表

DATE 日付	1987-02-24	試験圧力 TEST PRESSURE	~~kgf/cm²~~ MPa	HYDRO 水圧	GHe ~~窒素 AIR~~
SCALE 尺度	FREE		SHELL 耐圧		1.5 ⑩
APPD. 承認	R. Nishimura		SEAT 漏レ		1.1 ⑩
CHECKED 審査	T. Tanikawa		BACK SEAT 逆座		
DESIGN 設計			SEAL 気密		1.1 ⑩

RECIPIENT 納入先			
ITEM NO. 品番			
TRADEMARK OR 商標又は TRADE NAME 商品名			
NAME 名称	⑩ ステンレス鋼製 1MPa UJR式ベローズバルブ		
DRG. NO. 図番	KU15206	REV. MARK 改訂	⑩

Fujikin Incorporated
株式会社 フジキン

CAREER 来歴	'98-08-11 全面書き直し T. Y

呼ビ番号対比表																					
呼ビ径（A呼称）	6	8	10	15	20	25	32	40	50	65	80	90	100	125	150	(175)	200	(225)	250
呼ビ径（B呼称）	⅛	¼	⅜	½	¾	1	1¼	1½	2	2½	3	3½	4	5	6	(7)	8	(9)	10
鋼管外径 [mm]	10.5	13.8	17.3	21.7	27.2	34.0	42.7	48.6	60.5	76.3	89.1	101.6	114.3	139.8	165.2	190.7	216.3	241.8	267.4

UNIT [mm]

THE THIRD ANGLE
第三角法

TYPE
型式

CAB. NO.

この図は御参考用ですので、正式図面については再度御依頼の程、お願い申し上げます。

御参考図

品番	コードNo.		
	標準	EP	UP
FUB-01-3.2	100207	~~039478~~	——
FUB-01-6.35	100209	~~039479~~	——
FUB-01-9.52	100211	~~039480~~	——
FUB-01-12.7	100213	~~039481~~	——

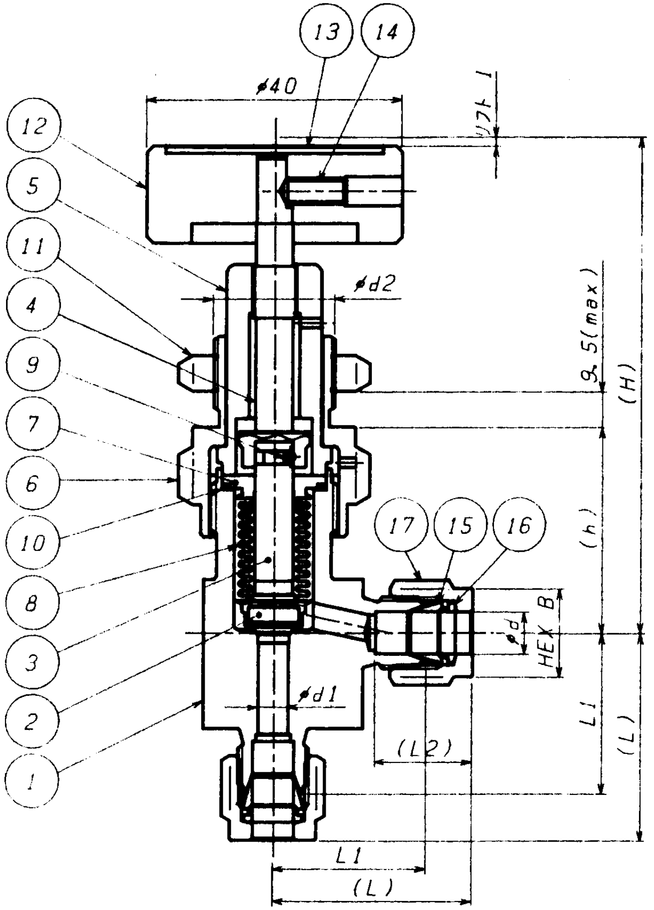

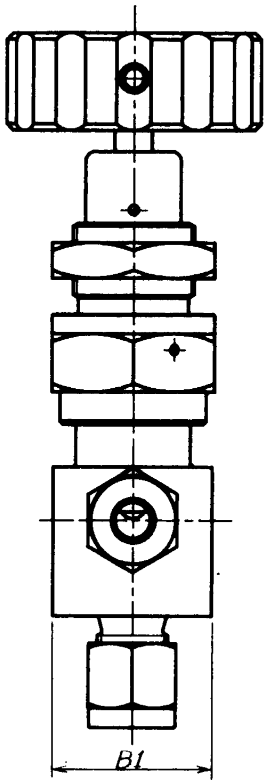

REVISION 改訂

REV. MARK	DATE 日付	CONTENTS 改訂内容	REVISED 改訂	APPD. 承認
△3	1992-05-11	呼び径3.2追加 材質	T.T	M.Y
△4	'94-02-01	試験流体変更	M.F	M.Y
△5	'94-10-27	コードNo.追記・材質変更	M.F	R.N
△6	'98-05-27	圧力(SI単位)変更	M.F	M.Y

REMARK 備考　使用温度範囲 -10~80°C

△7	'99-10-04	SI単位のみ表示統一	M.Y	R.N

PART NO. 片番	NAME OF PARTS 部品名	MATERIAL 材質	Q'TY 個数	REMARK 備考	G.T.No.
17	ナット	SUS316	2	Agメッキ	
16	バックフェルール	SUS316	2		
15	フロントフエルール	SUS316	2		
14	六角穴付止ネジ	SUS304	1		
13	銘板	ポリカーボネート	1.		
12	ハンドル	A5056	1	アルマイト	処理
11	パネルナット	SUS304	1		
10	ガスケット	NLCP	1		
9	平行ピン	SUS420J2	1		
8	ベローズ	SUS316L	1	△5	
7	ベローズフランジ	SUS316L	1		
6	ボンネットナット	SUS316	1		
5	ボンネット	SUS316	1		
4	ステム(1)	SUS316	1		
3	ステム(2)	SUS316L	1	△5	
2	ディスクパッキン	PCTFE	1		
1	ボディ	SUS316L	1		

MATERIAL LIST 材料表

DATE 日付	1988-01-28	試験圧力 TEST PRESSURE	~~Kgf/cm²~~ MPa	HYDRO 水圧	GHe 空気AIR
SCALE 尺度	FREE		SHELL 耐圧		1.5 △7
APPD. 承認	M. Yamaji		SEAT 漏レ		1.1 △7
CHKD. 審査	R. Nishimura		BACK SEAT 逆座		
DESIGN 設計	T. Tanikawa		SEAL 気密		1.1 △7

RECIPIENT 納入先

ITEM NO. 品番

TRADEMARK OR 商標又は TRADE NAME 商品名

NAME 名称: ステンレス鋼製 1MPa ファインロック(F900)式アングル型ベローズ弁

DRG. NO. 図番: KU15391　REV. MARK 改訂: △7

Fujikin Incorporated
株式会社フジキン®

呼ビ径 d	d1	面間距離 L	L1	管接続部 L2	B	パネル取付部 h	d2	全開高さ H	リフト l	B1	MAX Cv値				品番
3.2	5	29	22.5	13	10	28.8	19.5	75.8	1.4	25	0.12				FUB-01-3.2
6.35	5	32	24	15	14	31.5	19.5	78.5	1.4	25	0.3				FUB-01-6.35
9.52	8	40	32	17.5	17	36	19.5	83	1.4	28	0.8				FUB-01-9.52
12.7	8	42.5	32	24	22	36	19.5	83	1.4	28	0.8				FUB-01-12.7

CAREER 来歴: '95-10-06 SI単位併記 M.F

呼ビ番号対比表																			
呼ビ径(A呼称)	6	8	10	15	20	25	32	40	50	65	80	90	100	125	150	(175)	200	(225)	250
呼ビ径(B呼称)	⅛	¼	⅜	½	¾	1	1¼	1½	2	2½	3	3½	4	5	6	(7)	8	(9)	10
鋼管外径 (mm)	10.5	13.8	17.3	21.7	27.2	34.0	42.7	48.6	60.5	76.3	89.1	101.6	114.3	139.8	165.2	190.7	216.3	241.8	267.4

UNIT (mm)　THE THIRD ANGLE 第三角法

TYPE 型式　CAB. NO.

この図は御参考用ですので、正式図面については再度御依頼の程、お願い申し上げます。