原図用紙サイズ A3(JIS Z 8311)

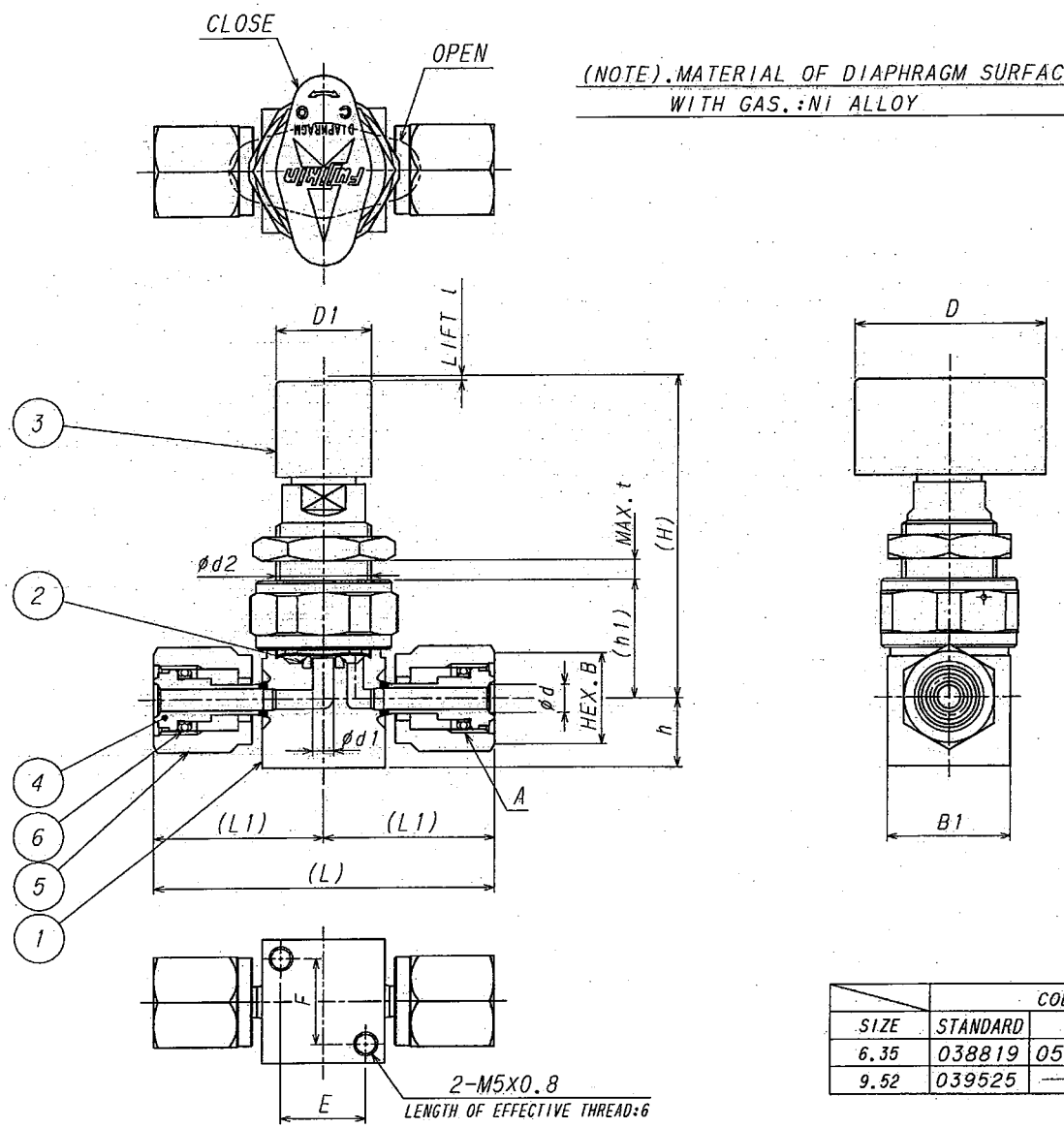

(NOTE). MATERIAL OF DIAPHRAGM SURFACE CONTACTED WITH GAS.:Ni ALLOY

NOMINAL DIA d	d1	L	L1	A	h1	d2	t	H	l	h	D	D1	B	B1	E	F	ITEM No.
6.35	4.5	70.6	35.3	9/16-18UNF	23.5	20.5	7	67.5	0.7	14.3	40	20	19	26	18	18	FUDDFL-71-6.35-2-316LP
9.52	7	83	41.5	7/8-14UNF	31.5	24.5	10	87.8	1.2	12.7	51	25.5	26	35	20.2	20.2	FUDDFL-71-9.52-2-316LP

	CODE No.		
SIZE	STANDARD	BK	PS
6.35	038819	053331	053234
9.52	039525	———	———

REVISION 改訂

REV.MARK	DATE 日付	CONTENTS 改訂内容	REVISED 改訂	APPD. 承認
△1	'98-08-07	CHANGE OF SI UNIT	R.N	M.Y
△2	'01-02-07	CHANGE OF SI UNIT	M.Y	R.N
△				
△				

REMARK 備考

PART.NO. 片番	NAME OF PARTS 部品名	MATERIAL 材質	Q'TY 個数	REMARK 備考	G.T.No.
15					
14					
13					
12					
11					
10					
9					
8					
7					
6	UJR PURERING	SUS	2		
5	UJR UNION NUT	SUS316	2	Ag-PLATING	
4	UJR SLEEVE	SUS316L	2	DOUBLE	MELT
3	MEGA-ONE LS	TYPE	1set		
2	SEAT	PCTFE	1		
1	BODY	SUS316L	1	DOUBLE	MELT

MATERIAL LIST 材料表

DATE 日付	1997-07-14	試験圧力 TEST PRESSURE	~~kgf/cm²~~ MPa	HYDRO 水圧	GHe ~~空気AIR~~
SCALE 尺度	FREE		SHELL 耐圧		1.5 △2
APPD. 承認	M. Yamazi		SEAT 漏し		1.1 △2
CHECKED 審査	M. Yamazi		BACK SEAT 逆座		
DESIGN 設計	R.Nishimura		SEAL 気密		1.1 △1

RECIPIENT 納入先

ITEM NO. 品番

TRADEMARK OR 商標又は TRADE NAME 商品名: MEGA-ONE LS TYPE

NAME 名称: STAINLESS STEEL 1MPa △2
UJR TYPE SWITCH DIRECT DIAPHRAGM VALVES

DRG. NO. 図番: KU190269E REV.MARK 改訂 △2

Fujikin Incorporated
株式会社 フジキン

CAREER 来歴

呼ビ番号 対比表																				
呼ビ径(A呼称)	6	8	10	15	20	25	32	40	50	65	80	90	100	125	150	(175)	200	(225)	250
呼ビ径(B呼称)	1/8	1/4	3/8	1/2	3/4	1	1 1/4	1 1/2	2	2 1/2	3	3 1/2	4	5	6	(7)	8	(9)	10
鋼管外径 (mm)	10.5	13.8	17.3	21.7	27.2	34.0	42.7	48.6	60.5	76.3	89.1	101.6	114.3	139.8	165.2	190.7	216.3	241.8	267.4

UNIT (mm) THE THIRD ANGLE 第三角法

TYPE 型式

CAB.NO.